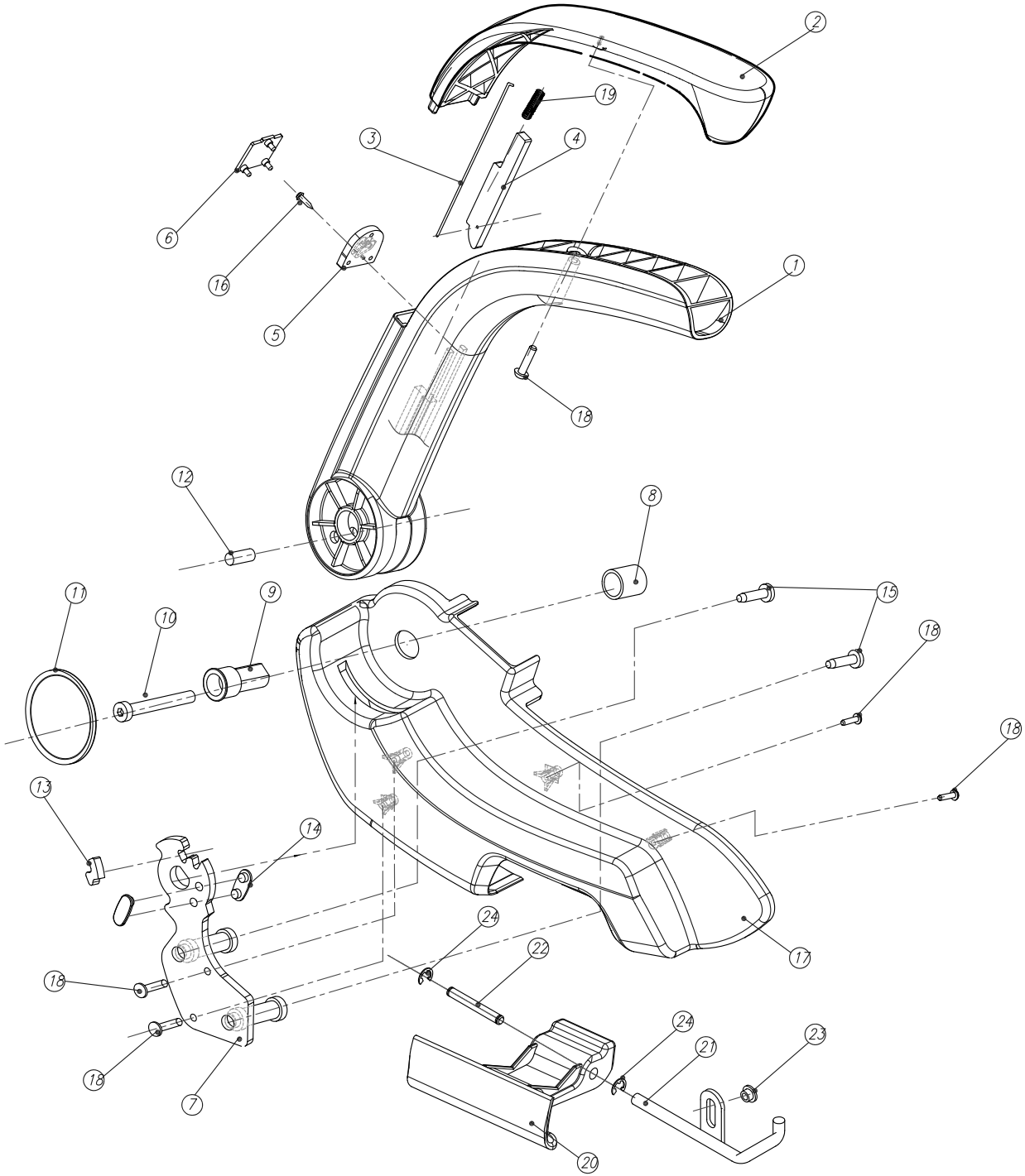

YEDEK PARÇA NO	POZ 7	POZ 17	POZ 21
307 290 SAG	402 635	401 444	400 943K
307 291 SOL	402 637	401 101	400 945K

POZ	AD	PARCA NO	PARCA ADI
24	2	200 006	SEGMAN 6 DIN 6799 SGK-8
23	1	400 041	ARA BURÇ
22	1	400 037	BUTON MERKEZLEME PIMI
21	1	400 943K/945K	BUTON PARÇASI SOL/SAG
20	1	400 123	BUTON PLASTIGI RAL 9005
19	1	400 442	BASMA YAYI
18	5	200 168	3.9X13 DIN 7981
17	1	401 444/101	YAN KAPAK SAG/SOL RAL 7012
16	1	200 115	2.9X13 DIN 7504
15	2	200 077	M8X30 DIN 603
14	2	400 430	PLASTIK FRENLEME PARÇASI
13	1	400 426	KOLÇAK MEKANIZMA PLS.
12	1	3009198K	Zylinderstift 8x30 DIN1473
11	1	401 466	LOGO RAL 9005
10	1	200 341	M8X45 DIN 7984 8.8
9	1	400 793	KOLÇAK MERKEZLEME BURCU
8	1	400 794	KOLÇAK ARA BURCU
7	1	402 635/637	KOLÇAK BAGLANTI SACI SAG/SOL
6	1	400 799	MEK.KILITLEME KANAL KAPAGI
5	1	400 798	MEKAN. KILIT. KANALI
4	1	400 795	KOLÇAK KILITLEME DILI
3	1	418 077	KOLÇAK MEK. KILI. TELI
2	1	429 062	KOLÇAK ÜST RAL 9005
1	1	429 068	KOLÇAK ALT RAL 7012

Specifications
ÖZELLIKLERI

Customer
MÜSTERI

SERBEST ÖLCÜ TOLERANSI

RESIM SEKLI: Y
ÖNEMLI FONKSIYONLAR/ KONTROL ÖLCÜSÜ
KRIT.KAR
AUTOCAD

Scale ÖLÇEK 1:2
ÖLÇÜLER ISO R 128
Material MALZEME
ÖLÇÜ mm
ÖLÇÜNDRM DIN

	TARIH	ISIM
2021		
ÇIZEN	18. 11.	BANU
ONAY	18. 11.	KAAN
Norm		

Designation ADI
YAN KAPAK GRUBU SAG
SIDE COVER GROUP RIGHT

BRUSA
BRUSA A.S. BURSA-TURKEY

Dr.Nr. RESIM NO. 307 290

Page SAYFA 1 / 1 A 2

Col. SÜTUN	Revision DEGISIKLIK	Date TARIH	Name ISIM	Appr. ONAY