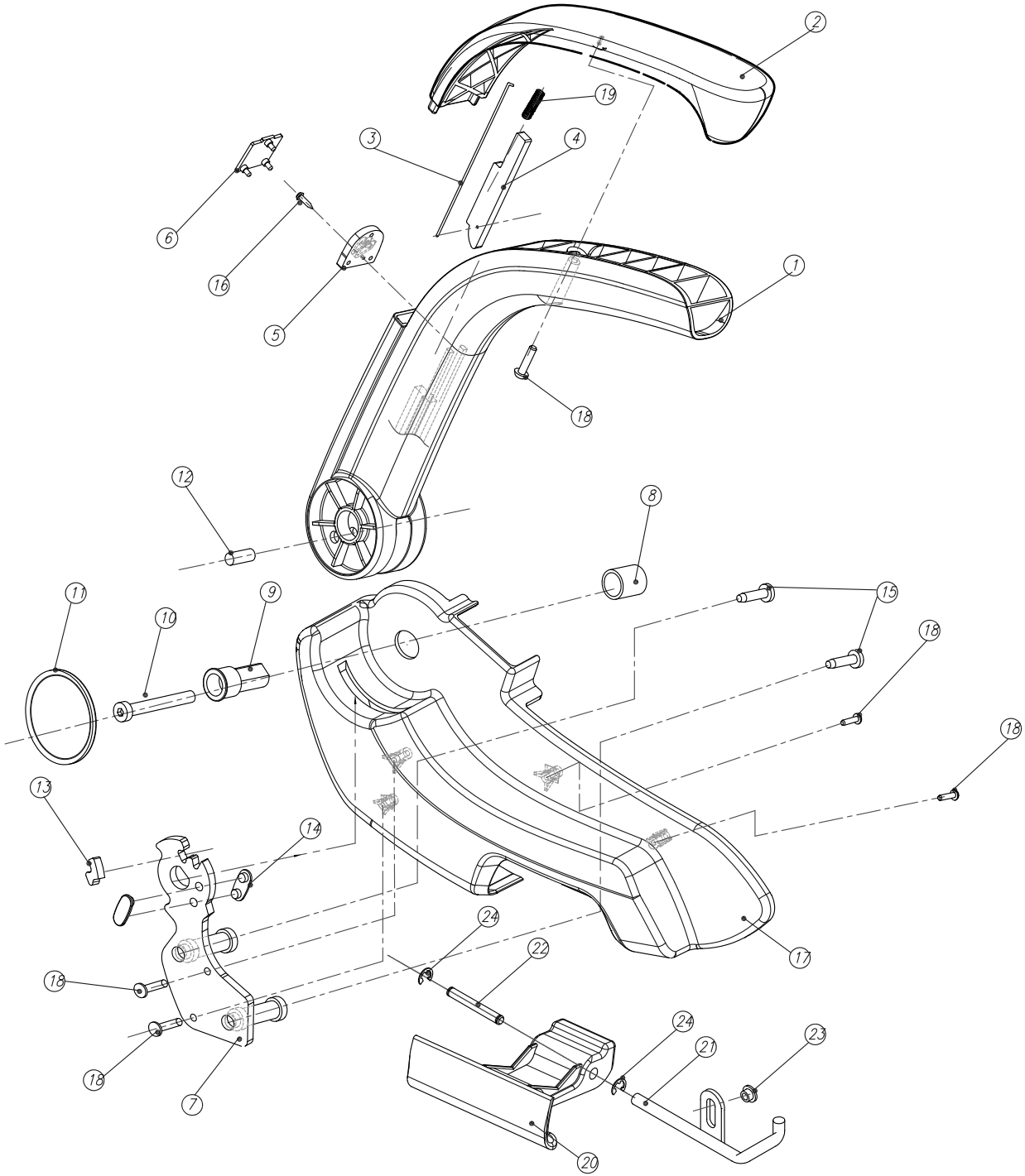

YEDEK PARÇA NO	POZ 7	POZ 17	POZ 21
307 203 SAG	402 635	425 603	402 933
307 215 SOL	402 637	425 602	402 931

POZ	AD	PARCA NO	PARCA ADI
24	2	200 006	SEGMAN 6 DIN 6799 SGK-8
23	1	400 041	ARA BURÇ
22	1	400 037	BUTON MERKEZLEME PIMI
21	1	402 933/931	BUTON PARÇASI SOL/SAG
20	1	425 604	BUTON PLASTIGI NCS 7502B
19	1	400 442	BASMA YAYI
18	5	200 168	3.9X13 DIN 7981
17	1	425 603/602	YAN KAPAK SAG/SOL RAL 9022
16	1	200 115	2.9X13 DIN 7504
15	2	200 077	M8X30 DIN 603
14	2	400 430	PLASTIK FRENLEME PARÇASI
13	1	400 426	KOLÇAK MEKANIZMA PLS.
12	1	3009198K	Zylinderstift 8x30 DIN1473
11	1	419 128	LOGO NCS 7502B
10	1	200 341	M8X45 DIN 7984 8.8
9	1	400 793	KOLÇAK MERKEZLEME BURCU
8	1	400 794	KOLÇAK ARA BURCU
7	1	402 635/637	KOLÇAK BAGLANTI SACI SAG/SOL
6	1	400 799	MEK.KILITLEME KANAL KAPAGI
5	1	400 798	MEKAN. KILIT. KANALI
4	1	400 795	KOLÇAK KILITLEME DILI
3	1	418 077	KOLÇAK MEK. KILI. TELI
2	1	429 057	KOLÇAK ÜST NCS 7502B
1	1	429 075	KOLÇAK ALT RAL 9022

Specifications
ÖZELLIKLERI

Customer
MÜSTERI

SERBEST ÖLCÜ TOLERANSI

RESIM SEKLI: Y
ÖNEMLI FONKSIYONLAR/ KONTROL ÖLCÜSÜ
KRIT.KAR
AUTOCAD

Scale ÖLÇEK 1:2
ÖLÇÜLER ISO R 128
ÖLÇÜ mm
Material MALZEME
ÖLÇÜNDRM DIN

	TARIH	ISIM
2021		
ÇIZEN	18. 11.	BANU
ONAY	18. 11.	KAAN
Norm		

Designation ADI
YAN KAPAK GRUBU SAG
SIDE COVER GROUP RIGHT

BRUSA
BRUSA A.S. BURSA-TURKEY

Dr.Nr. RESIM NO. 307 203

Page SAYFA 1 / 1 A 2

Col. SÜTUN	Revision DEGISIKLIK	Date TARIH	Name ISIM	Appr. ONAY