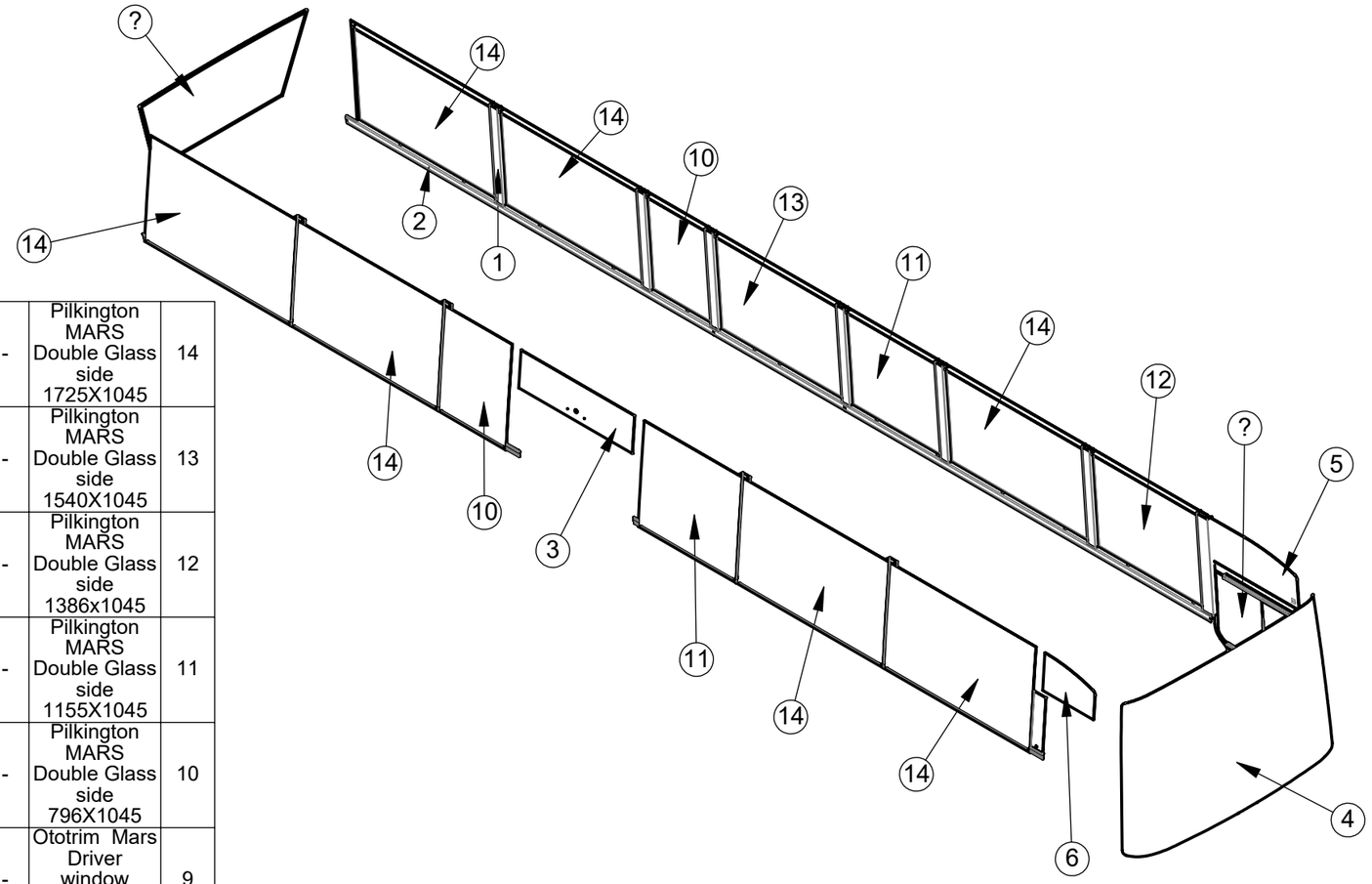

'מס	מספר חלק	'עד	מספר שרטוט	שם החלק	תאור החומר	מידות	כמות
14	Pilkington MARS Double Glass side 1725X1045	-		Pilkington 1725x1045 שמשה זיגוג כפול כהה	שמשה זיגוג כפול כהה PILKINGTON 1725x1045		7
13	Pilkington MARS Double Glass side 1540X1045	-		Pilkington 1540x1045 שמשה זיגוג כפול כהה	שמשה זיגוג כפול כהה PILKINGTON 1540x1045		1
12	Pilkington MARS Double Glass side 1386x1045	-		Pilkington 1386x1045 שמשה זיגוג כפול כהה	שמשה זיגוג כפול כהה PILKINGTON 1386x1045		1
11	Pilkington MARS Double Glass side 1155X1045	-		Pilkington 1155X1045 שמשה זיגוג כפול כהה	שמשה זיגוג כפול כהה PILKINGTON 1155x1045		2
10	Pilkington MARS Double Glass side 796X1045	-		Pilkington 796x1045 שמשה זיגוג כפול כהה	שמשה זיגוג כפול כהה PILKINGTON 796x1045		2
9	Ototrim Mars Driver window double glassing	-		Ototrim מארס חלון נהג זיגוג כפול	חלון הנהג זיגוג כפול OTOTRIM		1
8	Double Glass Rear Window Mars	-		מארס שמשה אחורי זיגוג כפול	שמשה אחורי זיגוג כפול PILKINGTON1981x808		1
7	533-0320-003-130_3050x30	-		פורמיקה צבע 3.2*1300*3050==3130	פורמיקה צבע STARS==3.2*1300*3050==3130	3050x30	7
6	7019-82-161	A	7019-82-161	שמשה קבוע מעל דלת קדמית	זכוכית מחוסמת בהירה 5 מ"מ CL	599x373	1
5	7019-82-153	A	7019-82-153	שמשה קבוע מעל חלון נהג	זכוכית מחוסמת בהירה 5 מ"מ CL	1042x452	1
4	7019-82-150	D	7019-82-150	שמשת חזית מארס 2011	שמשה רבודה 7.76 מ"מ בהירה 100%	2600x1700	1
3	3492-19-005	A	3492-19-005	כיסוי מעל דלת אחורית	פח חמרן 4 מ"מ H34 5052	1340x374	1
2	3492-19-912	A	3492-19-912	סף חלון קיר 50 מרס	הרכבה		1
1	3492-19-910	A	3492-19-910	מופות לחלונות קבועים	הרכבה		1

מרכבים
מרכבים טכנולוגיות תחבורה בע"מ

שרטט	Boris Zarhi	06/05/2019
ביקר	Yaacov Ben Shoshan	06/05/2019
אישר	Eytan Markovetzky	06/05/2019

- ☐ ללא טיפול
- ☐ ניקוי חול
- ☐ צבע יסוד ראשון
- ☐ צבע אלקט
- ☐ ציפוי אבץ
- ☐ אנודייז
- ☐

תאור: שמשות מארס נורווגיה עם זגוג כפול

ק.מ: 1:50

סיבולת כללית לפי תקן מרכבים
חיתוך לפי תקן 32-20-1
ריתוך לפי תקן 34-20-1

שרטוט אב: MARS VOLVO B8R E-6 12.2 Norway

טולרנס כללי: ±1

דף 1 מ 1

A3

עדכון: A

מס' שרטוט: 3492-19-901

עדכון	תאור העדכון	שם	תאריך