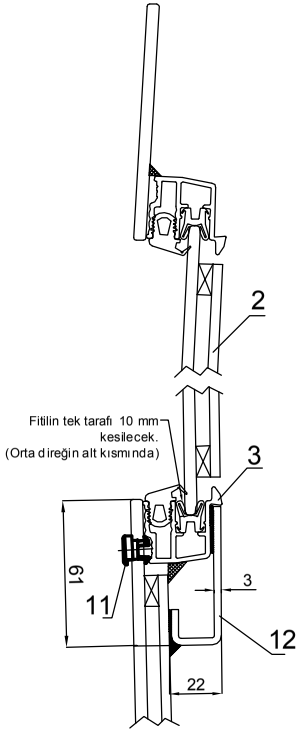

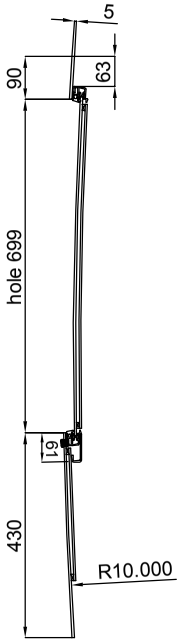

A-A SEC.

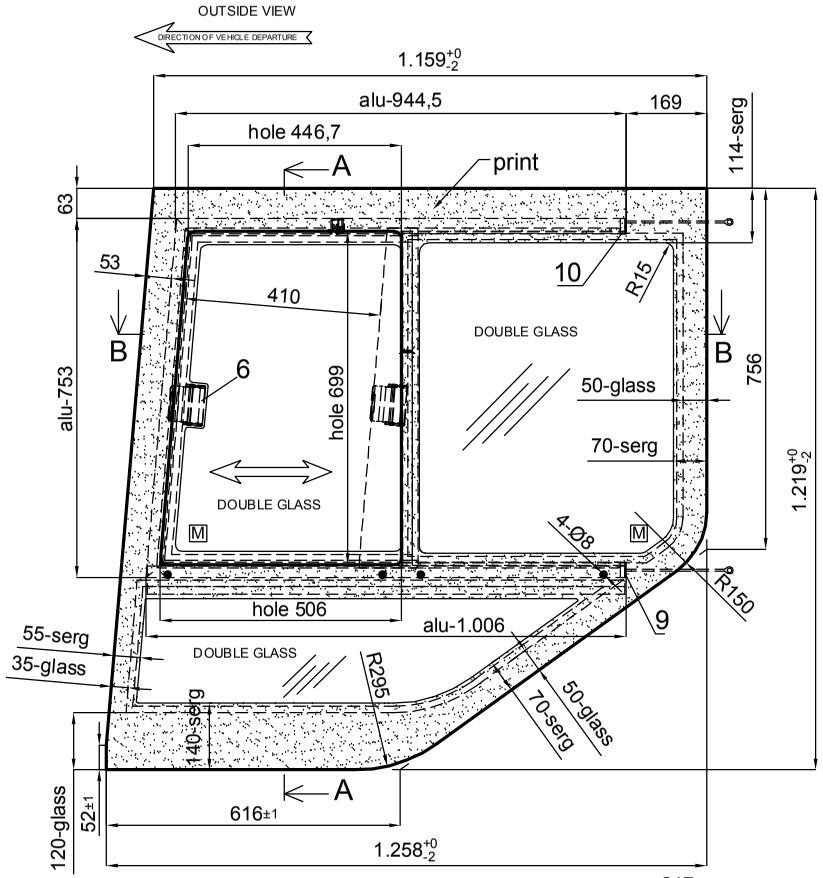

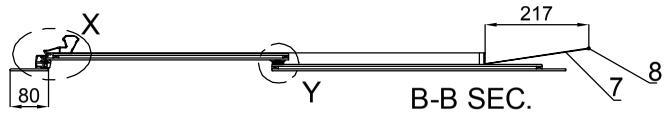

B-B SEC.

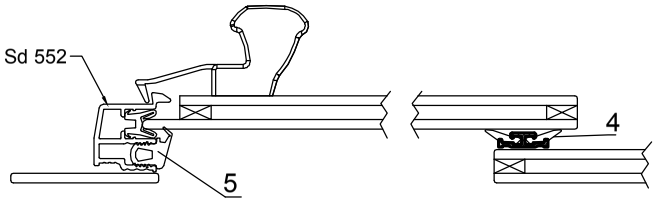

"X" DETAIL

"Y" DETAIL

NOT:
-ALÜMİNYUM BİRLEŞİM KAYNAK YAPILACAK VE KAYNAK ÇAPAKLARI TEMİZLENECEK.
-PARÇA ELEKTRO STATİK TOZ BOYA OLACAKTIR.RENK :RAL 9005 MAT SİYAH
-PARÇA BOYA ÖNCESİ KROMAT KAPLAMA YAPILACAKTIR.
-BELİRTİLMEYEN ÖLÇÜ TOLERANSLARI ISO 2768 c GEÇERLİDİR.
-ALÜMİNYUM CAMA SEALER (silikon) İLE YAPIŞTIRILACAKTIR
-CAM RENGİ:RENKSİZ+RENKSİZ
-CAM KALINLIĞI :5+6+4

NOT:
-THE PROFILE JOINT BY WELDING AND SMOOTHING
-PAINTED WITH POWDER COATING RAL 9005
-PAINT THICKNESS MIN. 50 MICRON
-GLASS THICKNESS :OUTHER GLASS 5+6+4,SILIDING GLASS 5+6+4
-GENERAL TOLERANCE ISO 2768 c
-GLASS COLOR: CLEAR+CLEAR

REF.	PART NO	PART NAME	Q.T.Y	MATERIAL	NOTES
1	78-SK-24982-0-C01	OUTHER GLASS-sabit cam	1	SEKURIT	-
2	78-SK-24982-0-C02	SLIDING GLASS-sürgü cam	1	SEKURIT	-
3	78-SK-24982-0-A00	ALUMINIUM FRAME-alm çerç.	1	Al.MgSi.0.5	
4	110.01.15	RUBBER-orta direk lastiği	-	EPDM	-
5	110.01.174	FLOKED RUBBER-floklu fitil	-	EPDM	-
6	18-DM-19912-0	GLASS LOCK SET-tutamak	1	ALU	-
7	120.02.103	YUM. SARG. CELIK TEL (400mm)	2	7x7 (1.5mm)ÇT02.02	
8	120.05.30	KABLO UCU D5-1KS	2	-	
9	110.02.25	COVER-kapak	1		
10	110.02.24	COVER-kapak	1		
11	110.02.264	COVER-su tahl kapağı	4		
12	110.03.XXXX	BRACKET-braket	1	ALU	3 mm al.

MERKAVIM MARS: 49-706000-249820

Not Specified Tolerences ..... Do not scale	ÜRÜN ÖZELLIGI Product Specification	MODEL (TİP) MARS				
			KOD-Code	TANIMI-Description	TARİH-Date	İMZA-Sign.
MÜSTERI-COSTUMER: MERKAVIM-RDY			DEGISIKLIKLER -Revision			
Çizen -DRAWN BY	Bilal ORHAN		Tarih -Date	OTOTRIM Otomotiv san. ve tic. ltd şti		
Kontrol -CHECKED BY	Bilal ORHAN		16.04.2019			
Ölçek Scale	Adet Quantity	Malzeme : Metarial	Parça Adi / Part Name	SÜRGÜLÜ CAM-ÇIFT CAM / SLIDING WINDOW-DOUBLE GLASS	Resim No : Drawing Nr	78-SK-24982-0

Bu resim OTO TRIM' e aittir.OTO TRIM'in müsadesi olmadan üçüncü sahislara verilemez,devredilemez ve çogaltilamaz.
This Drawing is designed by Ototrim and should not given, copied and forwarded without ototirm's permission